Omistajan käsikirja

Kaupalliseen käyttöön tarkoitettu mikroaaltouuni

Säilytä nämä ohjeet myöhempää tarvetta varten. Jos uuni myydään, tämän käsikirjan on seurattava uunin mukana.

Sisältö

Mallin tunnistus 2
VAROTOIMET MAHDOLLISEN LIIALLISEN MIKROAALTOENERGIAN VÄLTTÄMISEKSI 3
TÄRKEITÄ TURVAOHJEITA 3
Maadoitusohjeet 5
Asennus 5
Näyttö ja ominaisuudet 6
Uunin säätöjen käyttäminen (elektroniset mallit) 9
Uunin säätöjen ohjelmoiminen (elektroniset mallit) 10
Asteikkosäädöt 11
Hoito ja puhdistus 12
Ennen huoltoavun pyytämistä 12

Mallin tunnistus

Kun otat yhteyttä Amanaan, anna tuotetiedot. Tuotetiedot ovat uunin sarjanumerokilvessä. Kirjoita muistiin seuraavat tiedot:

Mallinumero: ___________________________________

Valmistusnumero: ______________________________

Sarjanumero: __________________________________

Ostopäivämäärä: _______________________________

Myyjän nimi ja osoite: ___________________________

____

____

____

Kun sinulla on kysymyksiä tai haluat löytää Amana-huollon, soita ilmaisnumeroon 1-866-426-2621 Yhdysvalloissa tai Kanadassa, tai numeroon 1-319-622-5511 niiden ulkopuolella. Takuuhuolto on suoritettava valtuutetussa Amana-huoltoliikkeessä. Amana suosittelee myös, että otat yhteyden valtuutettuun Amana-huoltoliikkeeseen, jos laite tarvitsee huoltoa takuuajan päättymisen jälkeen.

TÄRKEITÄ TURVAOHJEITA

⚠ Tämä on merkki TURVALLISUUTTA koskevasta viestistä

⚠ VAROITUS

Sähkölaitteiden käytössä on noudatettava varovaisuutta, jotta vältyttäisiin palovammoilta, sähköiskuilta, tulipaloilta tai tapaturmilta.

1. LUE kaikki ohjeet ennen laitteen käyttöä.
2. LUE JA NOUDATA tällä sivulla annettuja ohjeita ”VAROTOIMET MAHDOLLISEN LIIALLISEN MIKROAALTOENERGIAN VÄLTTÄMISEKSI”.
3. Tämä laite TÄYTYY MAADOITTAA. Liitä laite ainoastaan asianmukaisesti MAADOITETTUUN pistorasiaan. Katso ”MAADOITUSOHJEET” sivulta 5.
4. Asenna tai sijoita tämä laite AINOASTAAN tässä ohjekirjassa annettujen asennusohjeiden mukaisesti.
5. Jotkin tuotteet, kuten kokonaiset kananmunat ja suljetut astiat—esimerkiksi lasipurkit—voivat räjähtää, joten niitä EI SAA KUUMENTAA tässä uunissa.
6. Käytä tätä uunia AINOASTAAN sen oikeaan käyttötarkoitukseen tässä ohjekirjassa neuvotulla tavalla. Älä käytä uunissa syövyttäviä kemikaaleja tai höyryjä. Tämäntyyppinen uuni on suunniteltu erityisesti ruuan kuumentamista tai kuivaamista varten. Uunia ei ole tarkoitettu teollisuus- tai laboratoriokäyttöön.
7. Kuten muidenkin laitteiden kohdalla, LAPSET saavat käyttää uunia ainoastaan TARKAN VALVONNAN ALAISINA.
8. Katso oven puhdistusohjeet tämän oppaan sivulta 12.
9. ÄLÄ kuumenna tuttipulloja tässä uunissa.
10. Vauvanruokapurkkien täytyy olla auki kuumennettaessa ja ruoka täytyy sekoittaa tai ravistaa ennen käyttöä palovammojen välttämiseksi.
11. ÄLÄ käytä tätä laitetta, jos sen johto tai pistoke on vioittunut tai jos laite ei toimi kunnolla, tai jos laite on vaurioitunut tai pudonnut.
12. Tätä laitetta ja sen verkkojohtoa saa huoltaa AINOASTAAN pätevä huoltohenkilö. Huollossa tarvitaan erikoistyökaluja. Ota yhteys lähimpään valtuutettuun huoltopisteeseen, jos uunisi tarvitsee tarkistusta.
13. ÄLÄ tuki tai peitä suodatinta tai muita laitteen aukkoja.
14. ÄLÄ säilytä tätä laitetta ulkona. ÄLÄ säilytä tätä laitetta ulkona. ÄLÄ käytä tätä tuotetta veden lähellä, esim. lähellä keittiöallasta, kosteassa kellarissa tai uima-altaan läheisyydessä.
15. ÄLÄ upota johtoa tai pistoketta veteen.
16. Pidä johto POISSA KUUMILTA pinnoilta.
17. ÄLÄ anna johdon riippua pöydän tai pöytätason reunan yli.
18. Vain kaupalliseen käyttöön.

VAROTOIMET MAHDOLLISEN LIIALLISEN MIKROAALTOENERGIAN VÄLTTÄMISEKSI

A. **ÄLÄ** yritä käyttää tätä uunia oven ollessa auki, sillä tällaisesta käytöstä voi olla seurauksena altistuminen haitalliselle mikroaaltoenergialle. Varmuuskytkimiä ei saa muuntaa tai ohittaa.

B. **ÄLÄ** aseta mitään esinettä uuni etuosan ja oven väliin, äläkä anna lian tai puhdistusainejäämien kertyä tiivistepinnoille.

C. **ÄLÄ** käytä uunia, jos se on vaurioitunut. On erityisen tärkeää, että uunin ovi sulkeutuu kunnolla ja että seuraavat osat ovat kunnossa:

   1. ovi (ei taipunut)
   2. saranat ja salvat (eivät vaurioituneita tai löystyneitä)
   3. oven tiivisteet ja tiivistepinnat.

D. Uunia saa säätää tai huoltaa vain ammattitaitoinen huoltaja.

SÄILYTÄ NÄMÄ OHJEET

TÄRKEITÄ TURVAOHJEITA

VAROITUS

Vältä tulipalovaara uunin sisällä:

a. ÄLÄ ylikuumenna ruokaa. Valvo uunia tarkasti, jos panet uuniin paperia, muovia tai muita palavia materiaaleja ruoanvalmistuksen helpottamiseksi.

b. Poista metalliset pussinsulkijat paperi- ja muovipusseista ennen kuin panet pussin uuniin.

c. Ios uunin sisällä olevat materiaalit syttyvät palamaan, pidä uunin ovi SULJETTUNA, sammuta uuni ja irrota virtajohto tai kytke virta pois päältä virtataulusta.

d. ÄLÄ käytä uunin sisustaa säilytystarkoituksiin. ÄLÄ jätä paperituotteita, keittiövälineitä tai ruokaa uuniin, kun uuni ei ole käytössä.

VAROITUS

Nesteet, kuten vesi, kahvi tai tee, voivat ylikuumentua yli kiehumispisteen, vaikka ne eivät nesteen pintajännityksen vuoksi vaikuta kiehuvan. Kupliminen tai kiehuminen ei välttämättä näy aina, kun astia otetaan pois uunista. TÄMÄN VUOKSI ERITTÄIN KUUMAT NESTEET VOIVAT YLLÄTTÄEN KIEHUA YLI, KUN LUSIKKA TAI MUU VÄLINE LAITETAAN NESTEESEEN. Voit vähentää henkilövahinkoriskiä noudattamalla seuraavia varotoimia:

i) Älä ylikuumenna nestettä.
ii) Sekoita nestettä ennen kuumentamista ja kesken kuumennuksen.
iii) Älä käytä astioita, joissa on suorat reunat ja kapea kaula.
iv) Anna astian olla uunissa hetken aikaa kuumentamisen jälkeen ennen kuin otat astian uunista.
v) Ole hyvin varovainen, kun laitat lusikan tai muun välineen astiaan.

HUOMIO

Huomioi seuraavat seikat henkilö- ja omaisuusvahinkojen välttämiseksi:

1. Älä friteeraa uunissa. Rasva voi ylikuumentua, jolloin sitä on vaarallista käsitellä.
2. Älä kuumenna tai lämmitä mikrossa kokonaisia kananmunia tai munia, joiden keltuainen on ehjä. Munaan kerääntyvä paine voi purkautua. Puhkaise keltuainen haarukalla tai veitsellä ennen kuumentamista.
3. Puhkaise perunoiden, tomaattien ja vastaavien ruoka-aineiden kuori ennen mikroaaltouunissa kuumentamista. Kun kuori on puhkaistu, höyry pääsee tasaisesti pois kuoren alta.
4. Älä käytä laitetta tyhjänä.
5. Käytä ainoastaan mikroaaltouuneja varten tarkoitettua paukkumaissia. **Valmistusaika vaihtelee uunin tehosta riippuen.** Älä jatka kuumennusta sen jälkeen, kun poksahtelua ei enää kuulu. Paukkumaissi voi kärventyä tai palaa. Älä jätä uunia ilman valvontaa.
6. Älä käytä uunissa tavallisia uunilämpömittareita. Useimmissa uunilämpömittareissa on elohopeaa. Tällaiset mittarit voivat aiheuttaa valokaaren tai toimintahäiriön tai vaurioittaa uunia.
7. Älä käytä uunissa metallivälineitä.
8. Älä käytä kuumentamisessa paperia, muovia tai muita palavia materiaaleja, joita ei ole tarkoitettu kuumentamiseen.
9. Kun käytät kuumennuksessa paperia, muovia tai muita palavia materiaaleja, noudata valmistajan suosituksia tuotteen käytöstä.
10. Älä käytä paperipyyhkeitä, jotka sisältävät nailonia tai muita synteettisiä kuituja. Kuumentuneina synteettiset kuidut voivat sulaa ja sytyttää paperin palamaan.
11. Älä kuumenna suljettuja astioita tai muovipusseja uunissa. Ruoka tai neste voi laajentua nopeasti, jolloin astia tai pussi voi hajota. Puhkaise tai avaa astia tai pussi ennen kuumentamista.
12. Neuvottele lääkärin tai tahdistimen valmistajan kanssa mikroaaltoenergian vaikutuksista tahdistimiin välttääksesi sydämen tahdistimen toimintahäiriöt.
13. Laite TÄYTYY antaa valtuutetun huoltajan tarkastettavaksi vuosittain. Merkitse muistiin kaikki tarkastukset ja korjaukset myöhempää käyttöä varten.
14. Puhdista uuni säännöllisesti ja poista mahdolliset ruoantähteet.
15. Vältä pinnan huonontuminen pitämällä uuni puhtaana. Harvoin tapahtuva puhdistus voi lyhentää laitteen kestoikää ja aiheuttaa vaarallisen tilanteen.

SÄILYTÄ NÄMÄ OHJEET

Uunin purkaminen pakkauksesta

- Tarkista, ettei uuni, esimerkiksi ovi tai uunin sisus, ole vaurioitunut.
- Ilmoita heti mahdollisista kolhuista tai vioista ostopaikkaan. **Älä käytä uunia, jos se on vaurioitunut.**
- Poista kaikki pakkaus- ja ohjemateriaalit uunin sisältä.
- Jos uunia on säilytetty erityisen kylmässä tilassa, odota muutama tunti ennen virran kytkemistä.

Radiohäiriö

Mikroaaltotoiminta voi aiheuttaa häiriöitä radioon, televisioon tai muihin samantapaisiin laitteisiin. Vähennä häiriöitä tai poista häiriöt seuraavasti:

- Puhdista uunin ovi ja tiivistepinnat osan *Hoito ja puhdistus* ohjeiden mukaisesti.
- Aseta radio, televisio ja muut laitteet mahdollisimman kauas uunista.
- Asenna radion, television ja muiden laitteiden antenni oikein, jotta laite saa vahvemman signaalin.

Uunin sijoittaminen

- Älä asenna uunia lämmönlähteeseen, esimerkiksi pizzauunin tai upporasvakeittimen viereen tai yläpuolelle. Lämmönlähteen läheisyys voi aiheuttaa häiriötä mikroaaltotoiminnassa ja lyhentää sähköosien käyttöikää.
- Älä tuki tai peitä uunin suodatinta. Jätä riittävä tila puhdistusta varten.
- Asenna uuni tasaiselle työtasolle.
- Aeta varoitustarra näkyvälle paikalle mikroaaltouunin lähelle. (vain 50 Hz mallit)
- Pistotulppaan täytyy päästä käsiksi, kun uuni on paikoillaan.

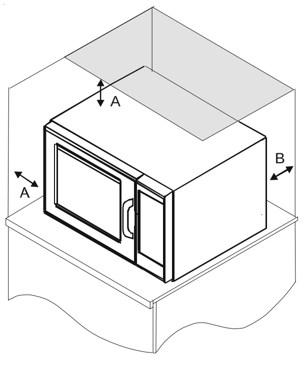

A— Jätä vähintään 10 cm tila uunin yläreunan ja sivujen ympärille. Riittävä ilmankierto uunin ympärillä jäähdyttää sähköosia. Jos ilmankierto estyy, uuni ei ehkä toimi oikein ja sähköosien käyttöikä voi lyhetä.

B— Jätä vähintään 10 cm tila uunin takaosan ja takaseinän välille ilmanpoistoa varten.

Uunin asennusväli

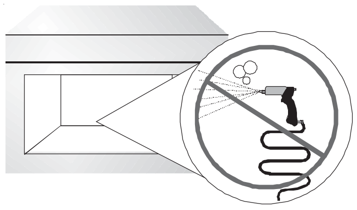

ÄLÄ käytä paineruiskua

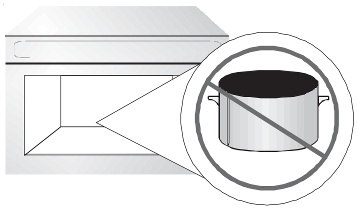

Ei metallisia astioita

⚠ VAROITUS

Tämä laite on maadoitettava sähköiskun tai kuoleman vaaran välttämiseksi.

⚠ VAROITUS

Sähköiskun tai kuoleman vaaran välttämiseksi pistotulppaan ei saa tehdä muutoksia.

Maadoitusohjeet

Uuni TÄYTYY maadoittaa. Oikosulun sattuessa maadoitus vähentää sähköiskun vaaraa tarjoamalla sähkövirralle paluujohtimen. Tämä uuni on varustettu sähköjohdolla, jossa on maadoitettu johto ja pistoke. Sähköjohdon pistoke on liitettävä oikein asennettuun ja maadoitettuun pistorasiaan.

Neuvottele asiantuntevan sähköasentajan tai huoltopisteen kanssa, mikäli et täysin ymmärrä maadoitusohjeita tai olet epävarma siitä, onko laite maadoitettu oikein.

Älä käytä jatkojohtoa.
Jos laitteen verkkojohto on liian lyhyt, anna asiantuntevan sähköasentajan asentaa maadoitettu kolmireikäinen pistorasia. Tämä uuni on liitettävä erilliseen virtapiiriin, jonka nimellisteho on tuotteen teknisten tietojen mukainen (saatavilla Amanan wavelink-Websivuilta). Kun uunin virtapiiriin kytketään myös muita laitteita, kuumennusaikoja voidaan joutua pidentämään ja sulakkeet voivat palaa.

Ulkoinen tasapotentiaalinen maadoitusliitin *(vain vientimalleissa)*
Laitteistossa on toissijainen maadoitusliitin. Pääterasiassa on ulkoinen maadoitusliitin, jota voidaan käyttää pistokkeen haarukan lisäksi. Tämä pääterasia on uunin takaosan ulkopuolella ja merkitty alla olevalla merkillä.

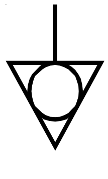

Näyttö ja ominaisuudet (tietyt mallit)

START/ +30 SEC painike

START/+30 SEC painikkeella aloitetaan kuumennus ja lisätään kuumennusaikaa 30 sekuntia kerrallaan.

• START/+30 SEC painiketta käytetään lisäkuumennukseen 30 sekuntia kerrallaan 100 % teholla (täysi teho). Kuumennus alkaa heti ja 30 sekuntia lisätään aikaan jokaisella painalluksella 5 minuutin maksimiaikaan saakka.

HUOMAUTUS: START/+30 SEC painiketta voi käyttää vain manuaalisessa kuumennusajan asettamisessa.

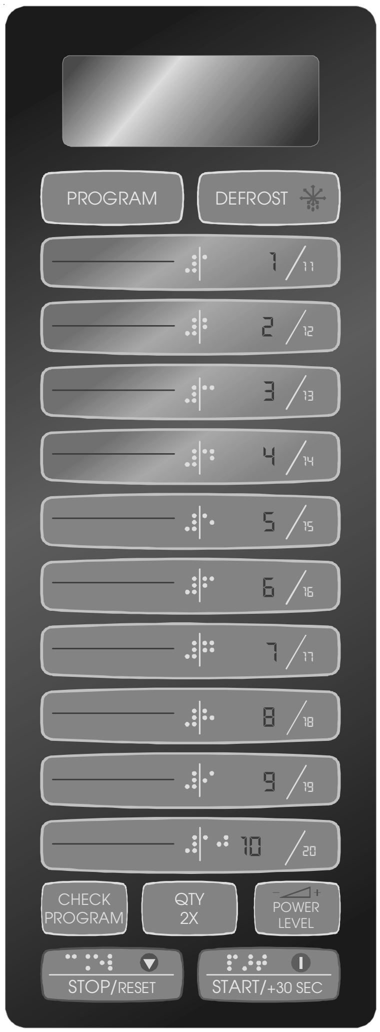

STOP/RESET-painike

STOP/RESET-painike pysäyttää käynnissä olevan kuumennusjakson ja sitä täytyy painaa uudelleen jäljellä olevan ajan nollaamiseksi.

Kun STOP/RESET-painikkeella lopetetaan ohjelmointi tai asetuksen muutos, muutoksia ei tallenneta.

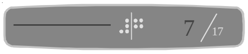

Yhden painikkeen ohjelmointi

Tällä ominaisuudella kuhunkin numeropainikkeeseen voidaan ohjelmoida tietty käyttötarkoitus. Tätä ominaisuutta käytetään siten, että painikkeeseen ohjelmoidaan haluttun aika ja tehoasetus. Yksi painallus aloittaa kuumentamisen. Numeropainikkeet 1-10 on ohjelmoitu tehtaalla, mutta niitä voidaan muuttaa.

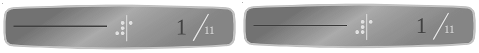

Kahden painikkeen ohjelmointi

Tämä ominaisuus mahdollistaa 10 eri ohjelmointivaihtoehtoa. Jokaiselle vaihtoehdolle määrätään kaksinumeroinen luku. Kahden painikkeen ohjelmoinnissa painiketta on painettava kahdesti 2 sekunnin kuluessa kuumennusjakson käynnistämiseksi.

QTY 2X painike

QTY 2X painike kaksinkertaistaa asetetun kuumennusajan. QTY 2X painiketta voidaan käyttää joko yhden tai kahden painikkeen ohjelmointiin. Pisin kuumennusaika on 60 minuuttia paitsi kuumennettaessa täydellä teholla (100 %). Täydellä teholla (100 %) pisin kuumennusaika on 20 minuuttia.

STAGE--2
tai
STAGE--3

Vaiheittainen kuumennus

Vaiheittaisessa kuumennuksessa käytetään eri tehoasetuksia. Käyttäjä voi ohjelmoida korkeintaan kolme eri tehoasetusta ja kullekin tehoasetukselle voidaan ohjelmoida oma aika. Yhtä tehotason ja kuumennusajan yhdistelmää kutsutaan vaiheeksi. Vaiheittainen kuumennus on saatavilla vain joihinkin elektronisäätimillä varustettuihin malleihin. Pisin kuumennusaika on 60 minuuttia paitsi kuumennettaessa täydellä teholla (100 %). Täydellä teholla (100 %) pisin kuumennusaika on 20 minuuttia.

Ohjelmapainike

Tätä ominaisuutta käyttäen voit ohjelmoida numeropainikkeelle tietyn tehotason ja kuumennusajan halutulle vaiheittaiselle kuumennukselle.

Tehotasopainike

POWER LEVEL -painikkeella voit ohjelmoida kuumennusjakson tietylle tehotasolle (100 %, 80 %, 60 %, 40 %).

? Jos nämä toiminnot eivät vastaa omiasi

Näiden toimintojen tarkoitus on näyttää, mitä tuotesarjassa on saatavilla. Jos omassa mikrouunissasi ei ole kaikkia näytettyjä ominaisuuksia, se ei ole erehdys. Annetut tiedot koskevat useita tuotesarjan malleja.

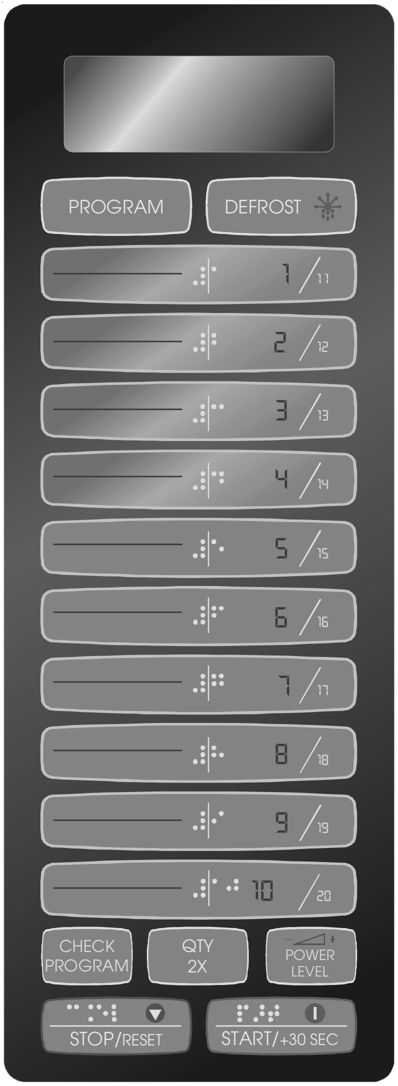

Tarkista ohjelma -painike

Tällä toiminnolla voit tarkistaa näppäimille ohjelmoidun kuumennusajan ja tehotason.

1. Paina CHECK PROGRAM.
   - CHECK näkyy näytössä.
2. Paina haluttua numeropainiketta.
   - PROG–XX näkyy näytössä (XX osoittaa ohjelman numeroa).
   - STAGE-1 näkyy näytössä ja vilkkuu sitten osoittamaan kuumennusaikaa ja tehotasoa. Esimerkiksi: 00:30 HI
   - näyttö toistuu seuraaville vaiheille
3. Lopeta ohjelman tarkistus painamalla STOP/RESET.

Virransäästötila

Tällä toiminnolla säästetään virtaa seuraavasti:

1. Paina ja pidä CHECK PROGRAM painettuna 3 sekuntia.
   - CHECK näkyy näytössä, uuni antaa äänimerkin ja näyttö tyhjenee.
2. Voit käyttää uunia virransäästötilassa painamalla jotain painiketta.
   - :0 näkyy näytössä ja kaikki näppäintoiminnot toimivat normaalisti.
   - Jos mitään näppäintä ei paineta 10 sekunnin kuluessa, näyttö tyhjenee.
3. Poista toiminta painamalla jotain näpppäintä ja pitämällä CHECK PROGRAM painettuna 3 sekunnin ajan.
   - CHECK näkyy näytössä ja uuni antaa äänimerkin.
4. Palauta uuni normaaliin toimintatilaan painamalla STOP/RESET.

Ohjelman lukitus -toiminto

Tämä toiminto lukitsee ohjauspaneelin ja estää uunin epätoivotun käytön.

1. Aktivoi pitämällä STOP/RESET -painiketta painettuna 3 sekunnin ajan.
   - Uuni antaa äänimerkin ja :0 näkyy näytössä yhdessä avainsymbolin kanssa.
2. Poista toiminto pitämällä STOP/RESET -painiketta painettuna 3 sekunnin ajan.
   - Uuni antaa äänimerkin ja avainsymboli katoaa näytöstä.

Mykistystoiminto

Tällää toiminnolla voit mykistää näppäinäänen (paitsi jakson loppuääni) seuraavasti:

1. Paina ja pidä QTY 2X painettuna 3 sekuntia.
   - DOUBLE tulee näkyviin, uuni antaa merkkiäänen ja MUTE näkyy 1 sekunnin ajan, minkä jälkeen :0 näkyy näytössä.
2. Poista käytöstä pitämällä QTY 2X painettuna 3 sekuntia.
   - DOUBLE tulee näkyviin, uuni antaa merkkiäänen ja :0 näkyy näytössä.

Sulatuspainike

Kun DEFROST valitaan, automaattinen jakso jakaa sulatusajan vuorottaisiin sulatus- ja odotusaikoihin kytkemällä laitteen päälle ja pois. Pisin sulatusaika on 60 minuuttia.

Näyttö ja ominaisuudet (tietyt mallit)

Kuumennusnäyttö

NÄYTÖT	KUVAUS
:0	Näkyy näytössä, kun uunin säätimiä voidaan käyttää.
60:00	Näyttää kuumennusajan. Jos vaiheittainen kuumennus on ohjelmoitu, näytössä näkyy kuumennuksen kokonaisaika.
DOUBLE	Näkyy, kun on painettu QTY2X.
100% 80% 60% 40%	Nämä asetukset näyttävät käytössä olevan tehoasetuksen.

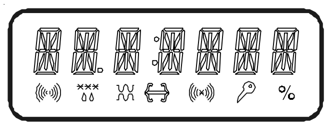

Näyttö

Jotkin näytön nimikkeet voivat näkyä, mutta ne eivät ole saatavilla riippuen mallista. Uunin normaalin toiminnan aikana joitakin nimikkeitä ei näytetä samaan aikaan.

Ohjelmointinäyttö

NÄYTÖT	KUVAUS
PROGRAM	Näkyy, kun uuni on ohjelmointitilassa.
CHECK	Näkyy, kun on painettu CHECK PROGRAM.
STAGE -- _	Näkyy, kun ohjelmoidaan tiettyä kuumennus-vaihetta ja tarkistetaan ohjelmoidun painikkeen kuumennusjaksoa. Uuni antaa yhden äänimerkin kunkin numeron vaihtuessa (1-3).

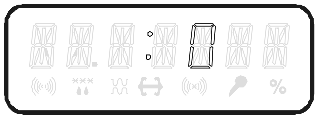

Valmis-tila

:0 näkyy näytössä, kun uunin säätimiä voidaan käyttää.

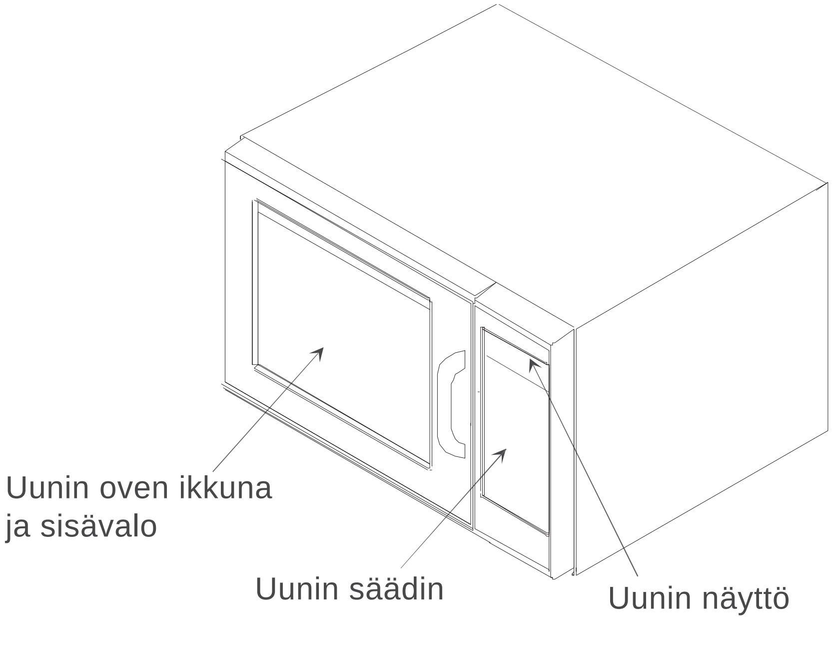

Uunin elektronisäätimien käyttö (vain tietyt mallit)

Toiminnan keskeyttäminen

Keskeytä toiminta avaamalla uunin ovi tai painamalla STOP/RESET. Näytössä voi edelleen näkyä vähenevä aika. Jatka uunin toimintaa sulkemalla ovi ja painamalla START/+30 SEC.

Virheiden peruuttaminen

Jos uuni ei kuumenna, tyhjennä näyttö painamalla STOP/RESET. Jos uuni kuumentaa, pysäytä se painamalla STOP/RESET ja tyhjennä näyttö painamalla painiketta toisen kerran. Jos ovi on auki ja aika näkyy näytössä, sulje ovi ja tyhjennä näyttö painamalla STOP/RESET.

? *Onko* uunissa vaiheohjelmointi?

Vaiheohjelmointi on piilotettu ominaisuus, joka ei näy uunin paneelissa. Vaiheittainen kuumennusominaisuus kuuluu ohjelmointiin. Katso lisätietoja tämän sivun kohdasta Ohjelmoidut painikkeet.

QTY 2X painike *(tietyt mallit)*

Kuumennusajan kaksinkertaistaminen kypsennettäessä useampia annoksia. Pisin kuumennusaika on 60 minuuttia 00 sekuntia paitsi täydellä teholla. Täydellä teholla (100 %) pisin kuumennusaika on 20 minuuttia 00 sekuntia.

1. Avaa uunin ovi ja aseta ruoka uuniin. Sulje ovi.
   - :0 näkyy näytössä. Valo syttyy.
2. Paina QTY 2X.
   - DOUBLE näkyy näytössä
3. Paina haluttua ohjelmoitua painiketta tai painikesarjaa. (esimerkki: painike 5)
   - PROG-05 näkyy näytössä
4. Kun 1 sekunti on kulunut, uuni aloittaa kuumennuksen. Näytössä näkyvä kuumennusaika on kaksi kertaa alkuperäinen.

Ajan syöttäminen käsin

Kuumennus käyttäen tiettyä aikaa ja tehotasoa.

HUOMAUTUS: Ajan syöttämistä varten täytyy ensin painaa POWER LEVEL.

1. Avaa uunin ovi ja aseta ruoka uuniin. Sulje ovi.
   - :0 näkyy näytössä. Valo syttyy.
2. Paina POWER LEVEL.
   - Paina POWER LEVEL, jos haluat muuttaa tehoa (tietyt mallit).
   - Tehotaso (esimerkki: 100%) näkyy näytössä.
     - 100% osoittaa 100 % kuumennustehoa, 80% osoittaa 80 %, 60% osoittaa 60 %, ja 40% osoittaa 40 % kuumennustehoa. Kun painat tehotasopainiketta, tehotaso vaihtuu jatkuvasti tasosta toiseen.
3. Anna kuumennusaika numeropainikkeilla.
4. Aloita kuumennusjakso painamalla START/+30 SEC.
   - Kuumennusjakson loputtua uuni antaa äänimerkin ja kytkeytyy pois päältä.

Ohjelmoidut painikkeet

Kypsentäminen käyttäen kuumennusjaksoilla ohjelmoituja painikkeita.

1. Avaa uunin ovi ja aseta ruoka uuniin. Sulje ovi.
   - :0 näkyy näytössä. Valo syttyy.
2. Paina haluttua painiketta.
   - Paina yhden painikkeen ohjelmoinnissa vain yhtä painiketta.
   - Paina kahden painikkeen ohjelmoinnissa samaa painiketta kahdesti.
   - Jos painiketta ei ole ohjelmoitu, NO DATA näkyy näytössä.
3. Uuni aloittaa kuumennuksen.
   - Kuumennuksen kokonaisaika näkyy näytössä.
4. Kuumennusjakson loputtua uuni antaa äänimerkin ja kytkeytyy pois päältä.

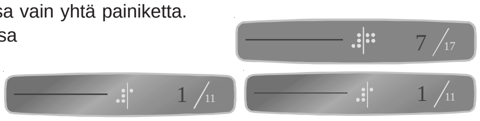

Tehdasasetukset

Painike	Aika	Painike	Aika
1	10 sek.	**6**	1 min. 30 sek.
2	20 sek.	**7**	2 min.
3	30 sek.	**8**	3 min.
4	45 sek.	**9**	4 min.
5	1 min.	**0**	5 min.

Sulatuspainike

Sulattaa ruoan jakamalla sulatuksen kokonaisajan vuorottaisiin sulatus- ja odotusaikoihin kytkemällä laitteen päälle ja pois:

1. Avaa uunin ovi ja aseta ruoka uuniin. Sulje ovi.
2. Paina DEFROST.
   - DEFROST-merkkivalo syttyy ja :0 näkyy näytössä.
3. Anna haluttu sulatusaika numeronäppäimillä.
4. Paina START/+30 SEC.
5. Uuni aloittaa jaksot.
   - Näytössä näkyy vähenevä jäljellä oleva sulatusaika DEFROST-tilassa.

HUOMAUTUS: Uuni antaa sulatusjakson aikana merkkiäänen osoittamaan, että ruoka tarvitsee kääntää tai siirtää.

6. Avaa ovi ja aseta ruoka. Sulje ovi.
7. Jatka sulatusjaksoa painamalla START/+30 SEC.

HUOMAUTUS: Jos et avaa ovea ja siirrä ruokaa, sulatusjakso jatkuu.

Uunin elektronisäätimien ohjelmointi (vain tietyt mallit)

Ohjelmointipainikkeet

Uuni toimitetaan tehtaalta 1-10 ohjelmoituina. Ohjelmoi painikkeet 1-10 tai 11-19 uudelleen seuraavasti.

1. Ovi voi olla joko auki tai kiinni, ja näytössä näkyy :0.
2. Paina PROGRAM.
   - PROGRAM näkyy näytössä.

3. Paina ohjelmoitavaa numeropainiketta.
   - Jos ohjelmoit painikkeen 4, PROG- -04 näkyy näytössä.
4. Valitse haluttu tehotaso painamalla POWER LEVEL.
   - Paina POWER LEVEL, jos haluat muuttaa tehoa (tietyt mallit).
   - POWER LEVEL näkyy näytössä.
     - 100% osoittaa 100 % kuumennustehoa, 80% osoittaa 80 %, 60% osoittaa 60 %, ja 40% osoittaa 40 % kuumennustehoa. Kun painat tehotasopainiketta, tehotaso vaihtuu jatkuvasti tasosta toiseen.

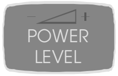

5. Ohjelmoi haluttu kuumennusaika painamalla numeronäppäimiä.
6. Paina START/+30 SEC tallentaaksesi ohjelmoinnin vaiheelle Stage 1.
   - Jos haluat ohjelmoida vaiheen Stage 2 tai Stage 3, toista toimenpiteet 4-5.
   - Jos Stage 2 tai Stage 3 eivät ole tarpeen, lopeta ohjelmointijakso painamalla STOP/RESET.

HUOMAUTUS: Jos ovi on kiinni tai painat STOP/RESET ennen kuin ohjelmointi on tehty loppuun, muutoksia ei tallenneta ja uuni poistuu ohjelmointitilasta.

? Näytössä näkyy PROGRAM.

Kun painat PROGRAM, näytössä näkyy PROGRAM.

Asteikkosäätö on saatavilla vain tietyille malleille.

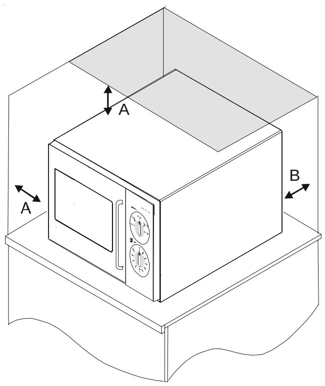

Uunin asennusväli

A— Jätä vähintään 10 cm tila uunin yläreunan ja sivujen ympärille. Riittävä ilmankierto uunin ympärillä jäähdyttää sähköosia. Jos ilmankierto estyy, uuni ei ehkä toimi oikein ja sähköosien käyttöikä voi lyhetä.
B —Jätä vähintään 10 cm tila uunin takaosan ja takaseinän välille ilmanpoistoa varten.

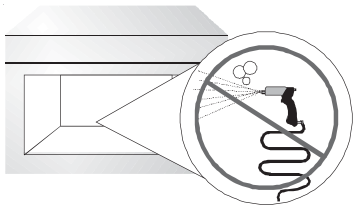

ÄLÄ käytä paineruiskua

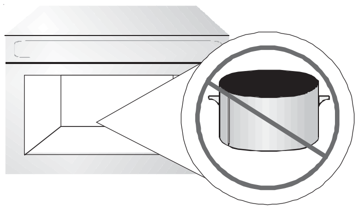

Ei metallisia astioita

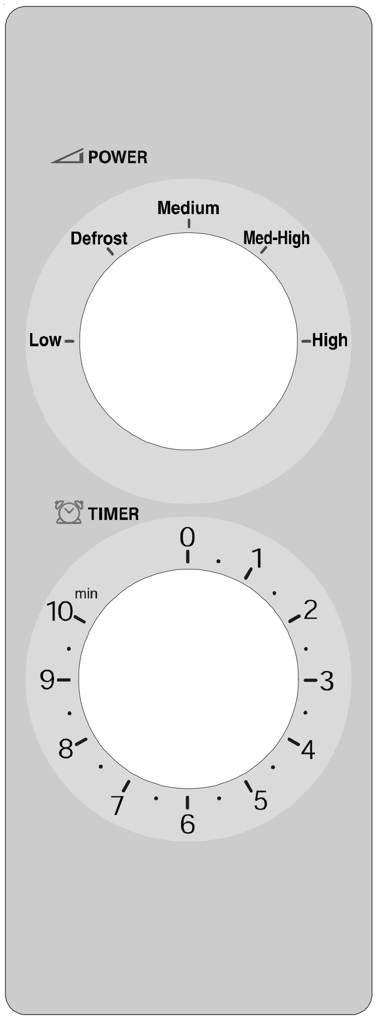

Kuumennus

1. Avaa ovi, aseta ruoka uuniin ja sulje uunin ovi.
2. Käännä tehotason nuppi haluttuun tehotasoon.
   - Tehotason säädöksi voi asettaa alhainen (17 %), sulatus (33 %), normaali (55 %), normaalikorkea (77 %), tai korkea (100 %).
3. Käännä ajansyöttönuppia myötäpäivään, kunnes haluttu aika näkyy näytössä.
   - Kuumennusajaksi voi asettaa enintään 10 minuuttia.
   - Jos säädät ajastusnuppia alle 2 minuutin ajalle, käännä se 2 minuutin ohi ja takaisin haluttuun aikaan.
4. Uuni käynnistyy ja aika vähenee.
5. Kun kuumennusaika on kulunut, mikroaaltoenergia kytkeytyy päältä ja uuni antaa äänimerkin.

Toiminnan keskeyttäminen

Keskeytä toiminta avaamalla uunin ovi tai kääntämällä ajansäätönuppia vastapäivään asentoon ”0”. Jatka uunin toimintaa sulkemalla ovi. Jos aika palautui asetukseksi ”0”, se täytyy asettaa uudelleen.

Ajan ja tehon muuttaminen/Erehdysten peruuttaminen

Kuumennusaikaa ja tehotasoa voidaan muuttaa milloin tahansa uunin toiminnan aikana. Käännä nuppi tai nupit haluttuun uuteen asentoon. Nollaa kuumennusaika kääntämällä ajastinnuppia vastapäivään asentoon ”0”.

Hoito ja puhdistus

OSA	HOITO- JA PUHDISTUSOHJEET
Sisä- ja ulkopuoli ja ovi	Puhdista mikrouuni miedolla puhdistusaineella ja lämpimällä vedellä käyttäen pehmeää sientä tai kangasta. Purista ylimääräinen vesi sienestä tai kankaasta ennen kuin pyyhit laitteen. Voit haluttaessa kiehauttaa kupillisen vettä uunissa ennen puhdistamista, jotta lika irtoaa. **Tärkeää:** • Älä käytä hankaavia tai puhdistusaineita eikä myöskään ammoniakkia tai sitruunahappoa sisältäviä aineita. Ne voivat vahingoittaa pintaa. • Älä kaada vettä mikroaaltouunin pohjalle. • Älä käytä painepesualaitteita puhdistamiseen.
Ilmanvaihtoventtiilit	Tarkista kuukausittain, ettei uunin takaosassa olevaan ilmanottoverkkoon ole kertynyt hiukkasia. Puhdista ritilä kostealla kankaalla ilmansaannin varmistamiseksi. Kuivaa hyvin.
Säätöpaneeli	Kytke ajastin pois toiminnasta avaamalla uunin ovi. Puhdista miedolla puhdistusaineella ja lämpimällä vedellä käyttäen pehmeää sientä tai kangasta.

Ennen huoltoavun pyytämistä

⚠ VAROITUS

Suojakoteloa ei saa poistaa, koska se voi johtaa sähköiskuun ja vakavaan loukkaantumiseen tai kuolemaan. Suojakotelon saa poistaa vain valtuutettu Amanan huoltoasentaja.

Ongelma	Mahdollinen syy
Uuni ei toimi.	Tarkista, että uuni on kytketty sen omaan virtapiiriin. Tarkista, että uuni on maadoitettu ja polaroidussa virtapiirissä. (Tarkistuta sähköasentajalla) Tarkista sulake tai suojakatkaisin. Tarkista, että ovi on kunnolla kiinni.
Jos uuni ei vastaa syötteisiin, kun painikkeita painetaan.	Tarkista, että uuni on kytketty päälle. Avaa ja sulje uunin ovi. Paina painiketta uudelleen.
Jos uunissa on toimintahäriö tai siinä näkyy: E20 E30	Uuni on varustettu itsetestausjärjestelmällä. Itsetestaus ilmoittaa virheistä ja ongelmista. Kun elektroninen hallinta ilmoittaa ongelmasta, toimi seuraavasti. 1. Kirjoita näytetty numero muistiin. 2. Kytke uunin pistoke irti, odota 1 minuutti ja kytke pistoke takaisin. • Sähkövirran poiskytkeminen voi poistaa huoltokoodin. Jos ongelma jatkuu, ota yhteys valtuutettuun Amana-huoltoon, soita ilmaisnumeroon 1-866-426-2621 Yhdysvalloissa tai Kanadassa, tai numeroon 1-319-622-5511 niiden ulkopuolella.
Jos näytössä näkyy E 10:	Uunia on yritetty ohjelmoida sallittua pidemmäksi aikaa. 1. Paina STOP/RESET. HUOMAUTUS: Pisin kuumennusaika on 60 minuuttia paitsi kuumennettaessa täydellä teholla (100 %). Täydellä teholla (100 %) pisin kuumennusaika on 20 minuuttia.
Uuni toimii mutta ei kypsennä ruokaa.	Aseta kupillinen vettä uuniin. Käytä yksi minuutti täydellä teholla (100 %). Jos lämpötila ei nouse, uuni ei toimi oikein. Ota yhteys valtuutettuun Amana-huoltoon, soita ilmaisnumeroon 1-866-426-2621 Yhdysvalloissa tai Kanadassa, tai numeroon 1-319-622-5511 niiden ulkopuolella.
Alhainen teho (vain asteikkomallit)	Tarkista tehotason asetus. Asetuksen täytyy olla HIGH.

© 2005 Amana Commercial Products
Amana, Iowa 52204